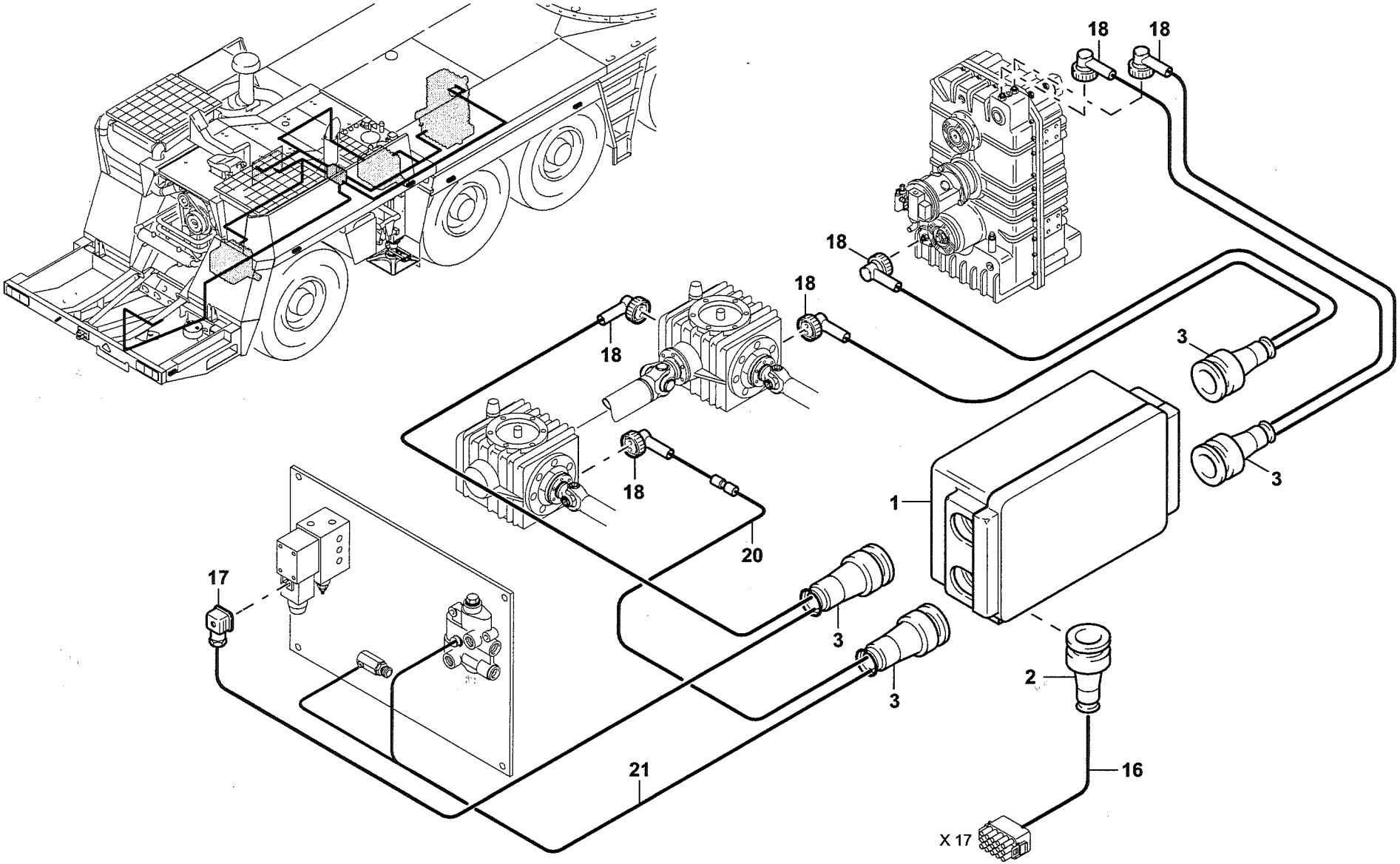ELEKTROTEILE KLEMMENKASTEN V7 ELECTRICAL PARTS FOR TERMINAL BOX V7	BILDTAFEL PICTORIAL DISPLAY			GMK 5180 BE 505 G 801
	10.99	3011019-ETL A	1/1